# シンプルタップ　ストレート

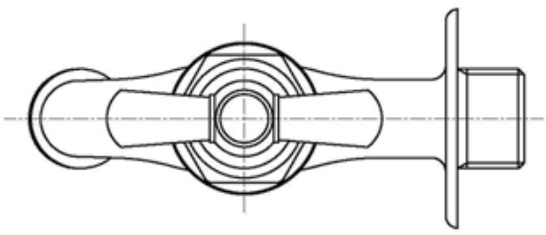

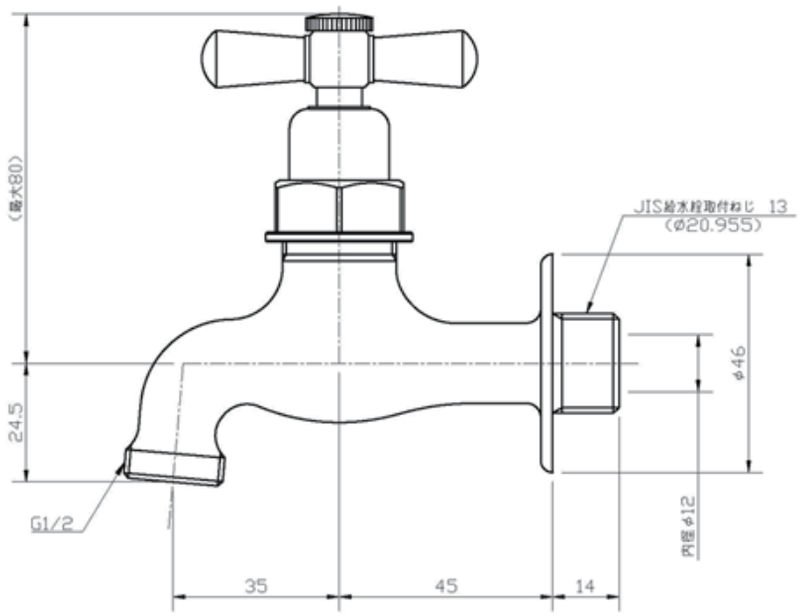

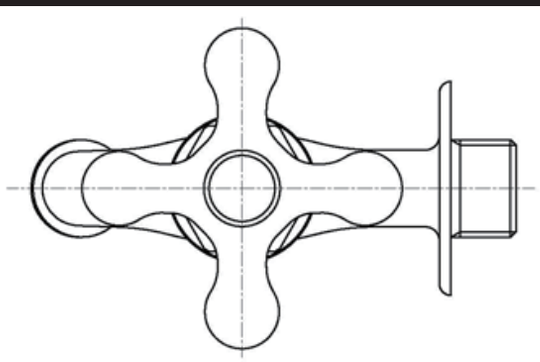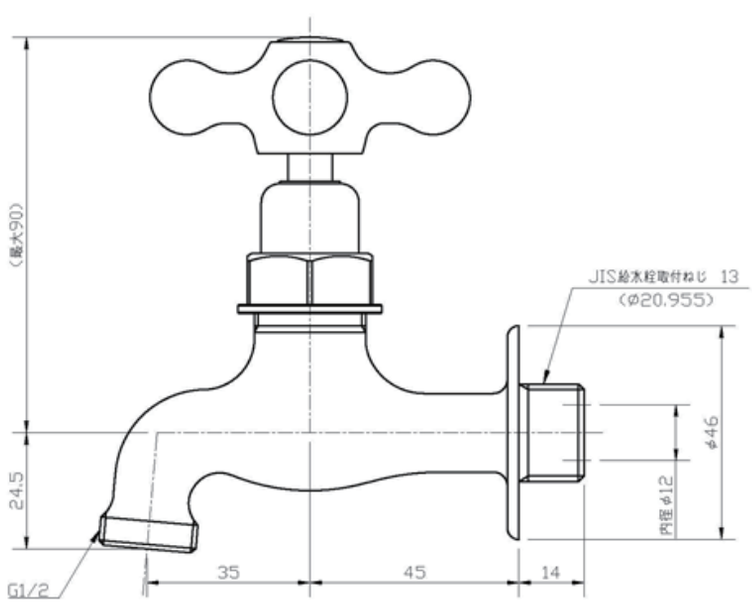
# シンプルタップ　クロス