ユーロガーデン　ストレート

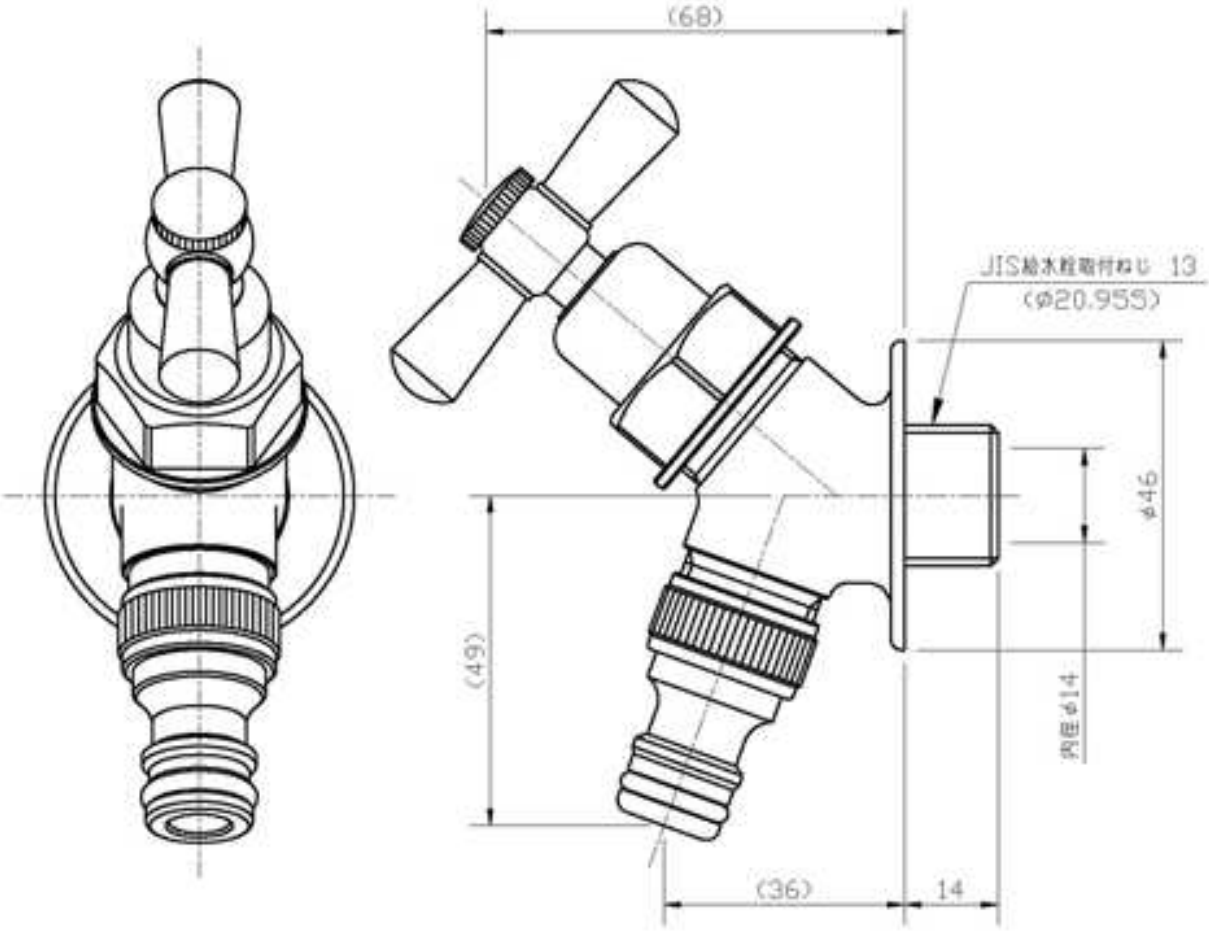
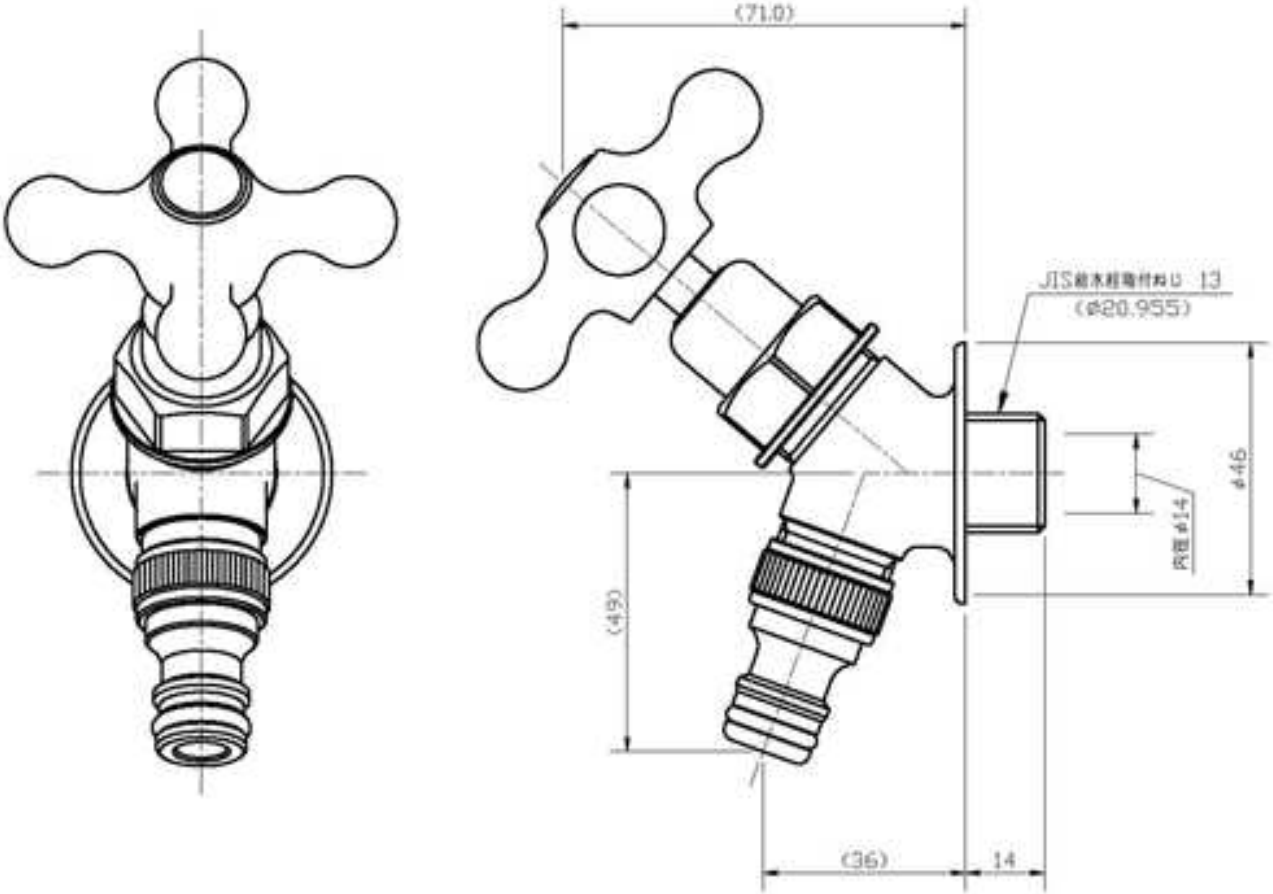
ユーロガーデン　クロス